CONFIGURAÇÃO DE PENAS P/ PLOTAGEM

COR		ESP.
1	07	0,1
2	07	0,2
3	07	0,3
4	07	0,4
5	07	0,5
6	07	0,6
7	07	0,20
8	07	0,09
140	140	0,15
162	162	0,15

VIGAS DA COBERTURA

ESCALA 1/50

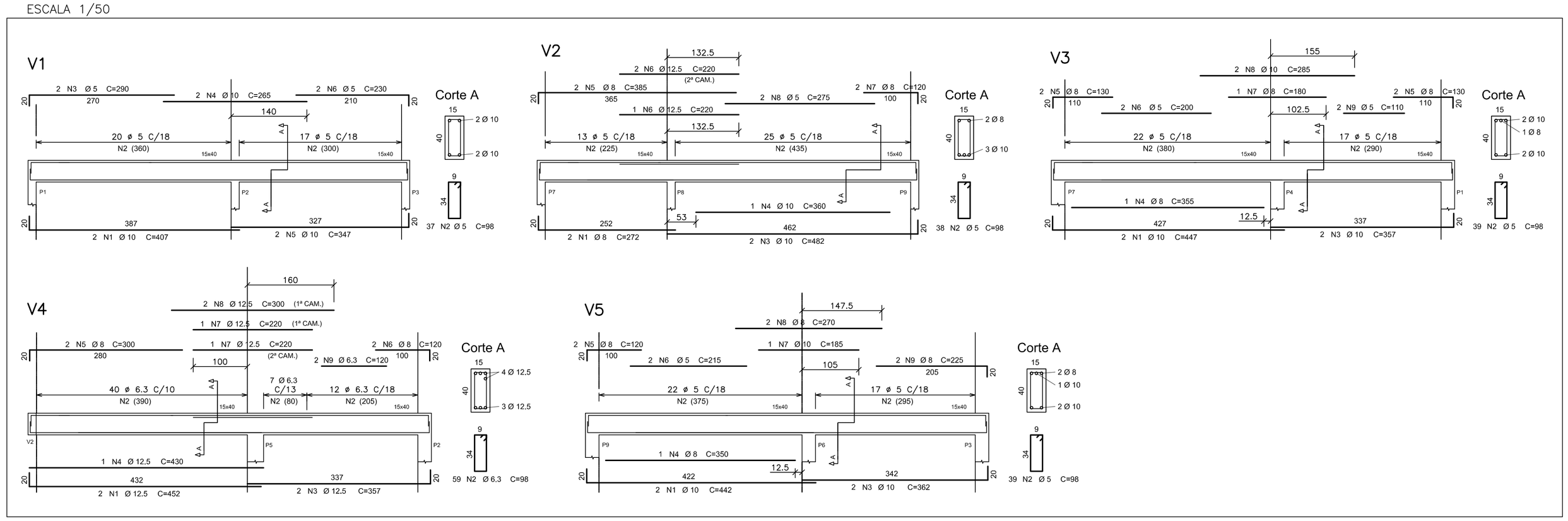

VIGAS DO PAVIMENTO SUPERIOR

ESCALA 1/50

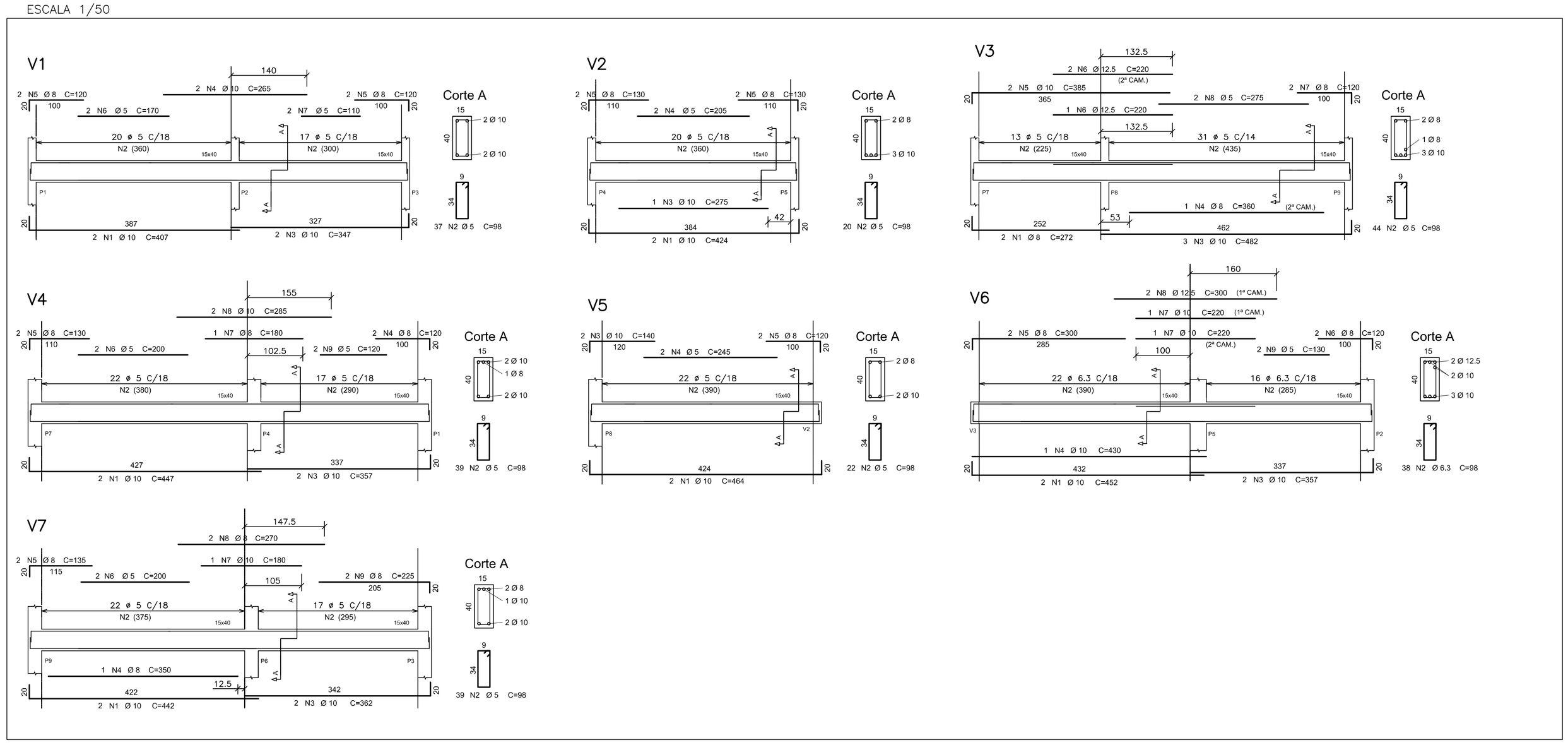

TABELA DE FERROS-VIGAS COBERTURA

AÇO	POS	BIT (mm)	QUANT	COMPRIMENTO UNIT (cm)	COMPRIMENTO TOTAL (cm)
V1					
50A	1	10	2	407	814
60B	2	5	37	98	3626
60B	3	5	2	290	580
50A	4	10	2	265	530
50A	5	10	2	347	694
60B	6	5	2	230	460
V2					
50A	1	8	2	272	544
60B	2	5	38	98	3724
50A	3	10	2	482	964
50A	4	10	1	360	360
50A	5	8	2	385	770
50A	6	12.5	3	220	660
50A	7	8	2	120	240
60B	8	5	2	275	550
V3					
50A	1	10	2	447	894
60B	2	5	39	98	3822
50A	3	10	2	357	714
50A	4	8	1	355	355
50A	5	8	4	130	520
60B	6	5	2	200	400
50A	7	8	1	180	180
50A	8	10	2	285	570
60B	9	5	2	110	220
V4					
50A	1	12.5	2	452	904
50A	2	6.3	59	98	5782
50A	3	12.5	2	357	714
50A	4	12.5	1	430	430
50A	5	8	2	300	600
50A	6	8	2	120	240
50A	7	12.5	2	220	440
50A	8	12.5	2	300	600
50A	9	6.3	2	120	240
V5					
50A	1	10	2	442	884
60B	2	5	39	98	3822
50A	3	10	2	362	724
50A	4	8	1	350	350
50A	5	8	2	120	240
60B	6	5	2	215	430
50A	7	10	1	185	185
50A	8	10	2	270	540
50A	9	8	2	225	450

RESUMO AÇO CA 50-60

AÇO	BIT (mm)	COMPR (m)	PESO (kg)
60B	5	177	29
50A	6.3	61	16
50A	8	45	18
50A	10	79	50
50A	12.5	38	38
Peso Total	60B =		29
Peso Total	50A =		122 kg

TABELA DE FERROS-VIGAS PAVTo. SUPERIOR

AÇO	POS	BIT (mm)	QUANT	COMPRIMENTO UNIT (cm)	COMPRIMENTO TOTAL (cm)
V1					
50A	1	10	2	407	814
60B	2	5	37	98	3626
50A	3	10	2	347	694
50A	4	10	2	265	530
50A	5	8	4	120	480
60B	6	5	2	170	340
60B	7	5	2	110	220
V2					
50A	1	10	2	424	848
60B	2	5	20	98	1960
50A	3	10	1	275	275
60B	4	5	2	205	410
50A	5	8	4	130	520
V3					
50A	1	8	2	272	544
60B	2	5	44	98	4312
50A	3	10	3	482	1446
50A	4	8	1	360	360
50A	5	10	2	385	770
50A	6	12.5	3	220	660
50A	7	8	2	120	240
60B	8	5	2	275	550
V4					
50A	1	10	2	447	894
60B	2	5	39	98	3822
50A	3	10	2	357	714
50A	4	8	2	120	240
50A	5	8	2	130	260
60B	6	5	2	200	400
50A	7	8	1	180	180
50A	8	10	2	285	570
60B	9	5	2	120	240
V5					
50A	1	10	2	464	928
60B	2	5	22	98	2156
50A	3	10	2	140	280
50A	4	8	2	120	240
60B	5	5	2	245	490
V6					
50A	1	10	2	452	904
50A	2	6.3	38	98	3724
50A	3	10	2	357	714
50A	4	10	1	430	430
50A	5	8	2	300	600
50A	6	8	2	120	240
50A	7	10	2	220	440
50A	8	12.5	2	300	600
60B	9	5	2	130	260
V7					
50A	1	10	2	442	884
60B	2	5	39	98	3822
50A	3	10	2	362	724
50A	4	8	1	350	350
50A	5	8	2	135	270
60B	6	5	2	200	400
50A	7	10	1	180	180
50A	8	10	2	270	540
50A	9	8	2	225	450

RESUMO AÇO CA 50-60

AÇO	BIT (mm)	COMPR (m)	PESO (kg)
60B	5	230	37
50A	6.3	38	10
50A	8	50	20
50A	10	136	86
50A	12.5	13	13
Peso Total	60B =		37
Peso Total	50A =		129 kg

NOTAS

1 – COTAS E DIMENSÕES EM CENTÍMETROS / ELEVAÇÕES EM METROS

2 – AÇO CA–50 (Fyk = 500 MPa) E CA–60 (Fyk = 600 MPa)

3 – COBRIMENTO DAS ARMADURAS (CA–50A): VIGAS 3,0cm (TOLERÂNCIA PARA COBRIMENTO = 5,0mm)

4 – CONFIRMAR AS MEDIDAS NO LOCAL

ESTE DESENHO É PROPRIEDADE DA COMPANHIA ESPÍRITO SANTENSE DE SANEAMENTO – CESAN E NÃO PODE SER COPIADO SEM SUA AUTORIZAÇÃO.

NÚMEROS	TÍTULOS
PRINCIPAIS DESENHOS DE REFERÊNCIA	

Nº	LOCAL	DISCRIMINAÇÃO	DES.	DIV.	GER.	DATA
REVISÃO						

CANCELA E SUBSTITUI O DESENHO NÚMERO:

CANCELADO E SUBSTITUÍDO PELO DESENHO NÚMERO:

CENTRO DE DOCUMENTAÇÃO

RECEBIDO: / /

Nº DOC.: ASS.:

APROVAÇÃO CESAN:

ASS.: MATR.:

UNID.: DATA: / /

ESTA APROVAÇÃO NÃO ISENTA A CONTRATADA DE SUAS RESPONSABILIDADES LEGAIS.

EMITENTE: EMITENTE

Etep Consultoria, Gerenciamento e Serviços

PROJETADO: EDISON LYRIO
CREA: 1359/D REGIÃO: ES

COORDENADOR: ENGº LINEU RODRIGUES ALONSO
CREA: 44268/D REGIÃO: SP

DESENHO: OZIMAR CORREA

Nº DES. PROJETISTA: 0876.DS.03.C.0015/00

DATA: 05 / 11 /2010

RESPONSÁVEL TÉCNICO: ENGº LINEU RODRIGUES ALONSO
CREA: 44268/D REGIÃO: SP ART Nº: DATA:

EMISSÃO CESAN	DATAS
PROJETADO:	
CREA: CREA	
DESENHADO: ETEP	
VERIFICADO: ENGº NESTOR GORZA JUNIOR	
DIVISÃO: ENGº NESTOR GORZA JUNIOR	
GERÊNCIA: ENGº SANDRA SILY	

CESAN

MUNICÍPIO: MARECHAL FLORIANO | DISTRITO: SEDE | BAIRRO:

NOME DO EMPREENDIMENTO: SISTEMA DE ESGOTAMENTO SANITÁRIO

TÍTULO: ESTAÇÃO DE TRATAMENTO DE ESGOTO – CASA DO OPERADOR
PROJETO ESTRUTURAL
ARMAÇÃO DAS VIGAS DO PAVIMENTO SUPERIOR E COBERTURA

ESCALA:	FOLHA:	Nº CESAN	REV:
1:50	06 / 06	A-063-000-92-4-XX-0128	00